적용규격
SPECIFICATION APPLIED

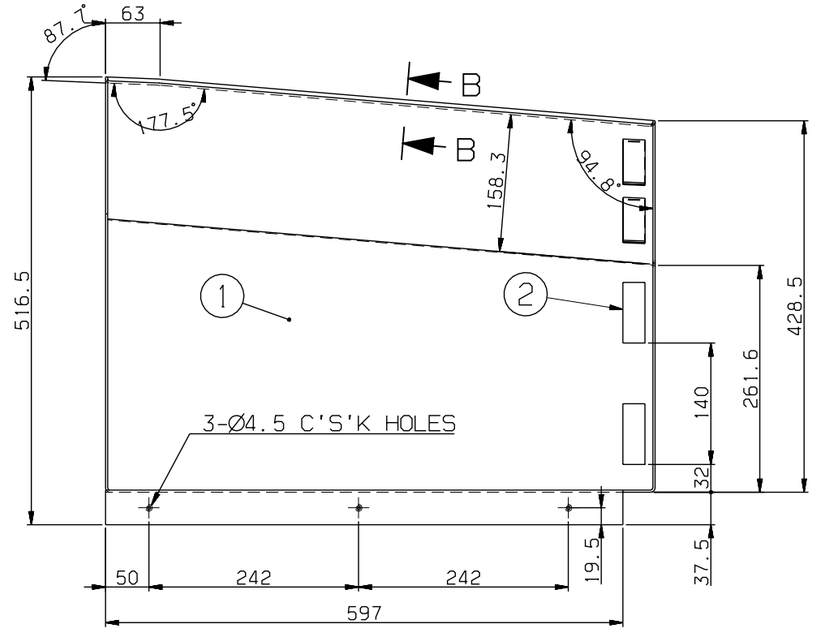


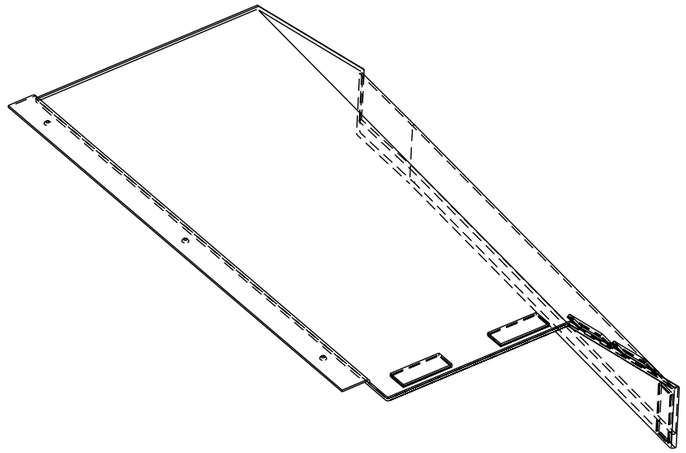
ISOMETRIC VIEW
SCALE=1/10

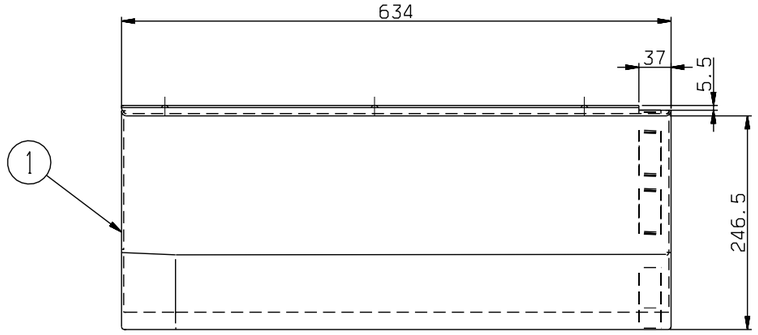


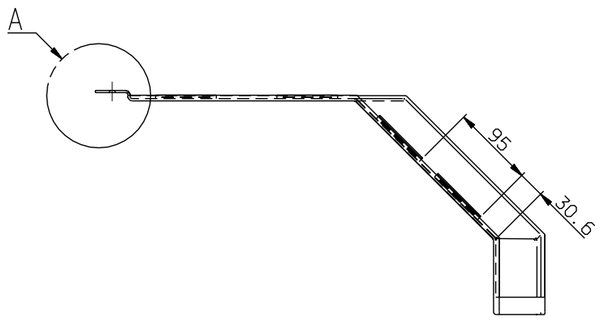


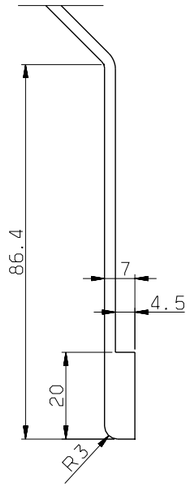

SECRION B-B
SCALE=1/1

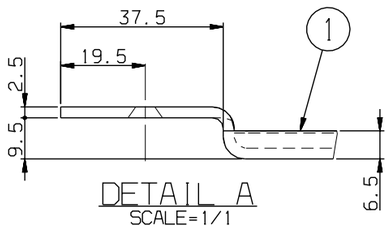

DETAIL A
SCALE=1/1

NOTE:
1. UNSPECIFIED DIMENSION SHALL BE ACCORDING TO 3-D DATA.
2. PART NO.2 SHALL BE STRONGLY GLUED BY DP8005 OR EQUIVALENT.

| 두께 THICKNESS | | | |
|---|---|---|---|
| | ~ 40 | 2 | 4 |
| | ~ 30 | 2 | 3 |
| | ~ 10 | 1 | 1.5 |
| | < 3 | 0.5 | 1 |
| 길이 LENGTH | ~3150 | - | 7 |
| | ~1600 | 4 | 5 |
| | ~ 800 | 3 | 4 |
| | ~ 400 | 2 | 3 |
| | ~ 200 | 1.5 | 2 |
| | ~ 100 | 1 | 1.5 |
| 등급 GRADE | | A | B |
| 주철, 주강품 CASTING (±) | | | |
| ~ 20M | 8 | 14 | 24 |
| ~ 15M | 7 | 12 | 21 |
| ~ 12M | 6 | 10 | 18 |
| ~ 8M | 5 | 8 | 14 |
| ~ 4M | 4 | 6 | 11 |
| ~ 2M | 3 | 4 | 8 |
| ~ 1M | 2 | 3 | 6 |
| ~ 315 | 1 | 2 | 4 |
| ~ 120 | 1 | 2 | 3 |
| ~ 30 | 1 | 1 | 1 |
| 등급 GRADE | A | B | C |
| 용접 구조물 WELDING (±) | | | |
| ~ 20M | - | 6.0 | 8.0 |
| ~ 15M | - | 5.0 | 7.0 |
| ~ 12M | - | 4.0 | 6.0 |
| ~ 8M | - | 3.0 | 5.0 |
| ~ 4M | 0.8 | 2.0 | 4.0 |
| ~ 2M | 0.5 | 1.2 | 3.0 |
| ~ 1M | 0.3 | 0.8 | 2.0 |
| ~ 315 | 0.2 | 0.5 | 1.2 |
| ~ 120 | 0.15 | 0.3 | 0.8 |
| ~ 30 | 0.1 | 0.2 | 0.5 |
| 3~6 | 0.05 | 0.1 | 0.2 |
| 등급 GRADE | A | B | C |
| 기계 가공품 MACHINING (±) | | | |
| 규정치없은 일반공차표 GENERAL TOLERANCE | | | |

| 기호 MARK | 일자 DATE | 변경내역 DETAIL OF REVISION(E.C ZONE) | 설변번호 E.C NO. | 설계 DGN | 검도 CHK | 승인 APP |
|---|---|---|---|---|---|---|

| 품번 NO. | 부품 번호 PART NO. | 품명 DESCRIPTION | 재질 MATERIAL | 수량 Q'TY | 중량 W.T | 비고 REMARKS |
|---|---|---|---|---|---|---|
| 2 | RFC23007AN0-002 | DUAL LOCK | ASSY | 4 | | 3M SJ3550, OR EQUIVALANT |
| 1 | RFC23007AN0-001 | PANEL | FRP | 1 | | T2.5 |

| | | | | | |
|---|---|---|---|---|---|
| 승인 APP | H.G.RYU 2008.10.09 | 재질 MAT'L ASSY | 명칭 TITLE | PANEL CEILING(LEFT) | |
| 검도 CHK | H.S.KIM 2008.10.09 | 총중량 G.W | | | |
| 설계 DGN | J.I.LEE 2008.10.09 | 일반공차 MC B WD B CT B | 도면번호 DRG. NO MS | RFC23007AN0 | Ver. 00 Rev. -- |
| 제도 DRG | | SIZE A2 | SCALE 1/5 | 매수 SHEET 1 of 1 | |

참고번호 REF. NO. FCP03624

HYUNDAI Rotem 현대로템주식회사

08-3D5101
FC-045
년-PRJT
정리번호

본 도면은 당사 재산으로서 허가없이 무단복사/배포 금지함. PROPERTY OF ISSUING ENTITY. CANNOT BE DISTRIBUTED OR REPRODUCED WITHOUT AUTHORIZATION.

CATIA